UNIVERSAL

M O U N T I N G I N S T R U C T I O N S

REF 1480 — WINDSHIELD COCKPIT MODEL

1 Person

15 min

EASY

Nº 10
Nº 13

ALLEN
Nº 4

En las revisiones del vehículo es conveniente efectuar también el mantenimiento de apriete de toda la tornillería del carenabrís, especialmente los tornillos que fijan a éste al vehículo.
Gracias por su atención.

It would be convinient to re-tight the windshield screws, specially the ones that are fixed to the motorcycle, whenever you maintain the vehicle.
Thanks for your attention.

ID	PIEZA/PART	DESCRIPCIÓN	DESCRIPTION	QTY	REF
1		Pantalla carenabrís modelo COCKPIT	COCKPIT model windshield screen	1	10117A/F/G/H/N/R/WM3
2		Soporte izquierdo inox	Inox left support	1	SOPORT2PIP2-L06
3		Soporte derecho inox	Inox right support	1	SOPORT2PIP2-R06
4		Tornillo M6x8 ISO 7380	M6x8 ISO 7380 screw	4	TORNIAI7380-300
5		Tornillo M6x12 DIN912	M6x12 DIN912 screw	2	TORNIAD912-0230
6		Tuerca M6 DIN934	M6 DIN 934 Nut	4	TUERCAEM6G-0213
7		Arandela de plástico Ø6,1 xØ11 x1m	Ø6,1 xØ11 x1mm plastic washer	4	ARANDEPNVCN0246
8		Tuerca hexago.grafil M8 DIN6923	M8 DIN6923 hexago.grafil nut	2	TUERCEG6923-249
9		Tornillo allen M8x35 DIN912	M8x35 DIN912 allen screw	2	TORNI-AD912-196
10		Arandela plana Ø18 xØ8 x1,5mm	Ø18 xØ8 x1,5mm flat washer	2	ARANDPD125A-018
11		Casquillo Ø15 xØ8 x9mm	Ø15 xØ8 x9mm Arrowhead	2	CASQUI8159-0266
12		Casquillo Ø12 xØ6 x8,5mm	Ø12 xØ6 x8,5mm Arrowhead	2	CASQUI-----0298
13		Tornillo M6x20 DIN 912	M6x20 DIN912 Screw	2	TORNI-AD912-489
14		Adhesivo microporoso 30x30x7mm (**)	30x30x7mm microporous adhesive (**)	2	ADHESI-M30DX7--

(**) PARA INTERFERIR ENTRE LA CÚPULA Y LOS RELOJES DE LA MOTO, SI ELLO FUERA NECESARIO/ TO INSERT BETWEEN THE SCREEN AND THE BIKE PANEL, IF IT WAS NECESSARY

UNIVERSAL

INSTRUCCIONES DE MONTAJE - MOUNTING INSTRUCTIONS - MONTAGEANLEITUNG

1 DISASSEMBLY DESMONTAJE

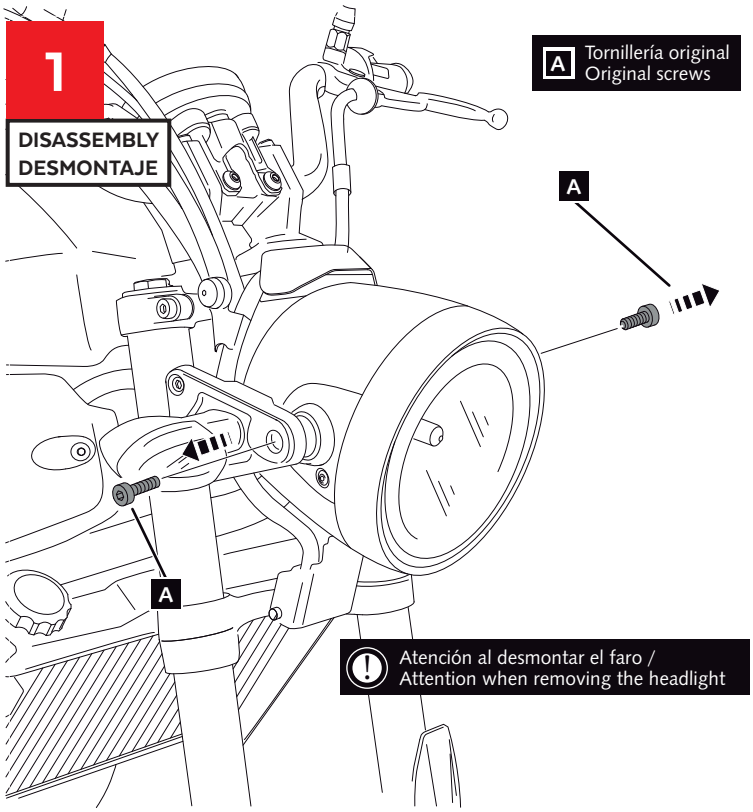

2 ASSEMBLY MONTAJE

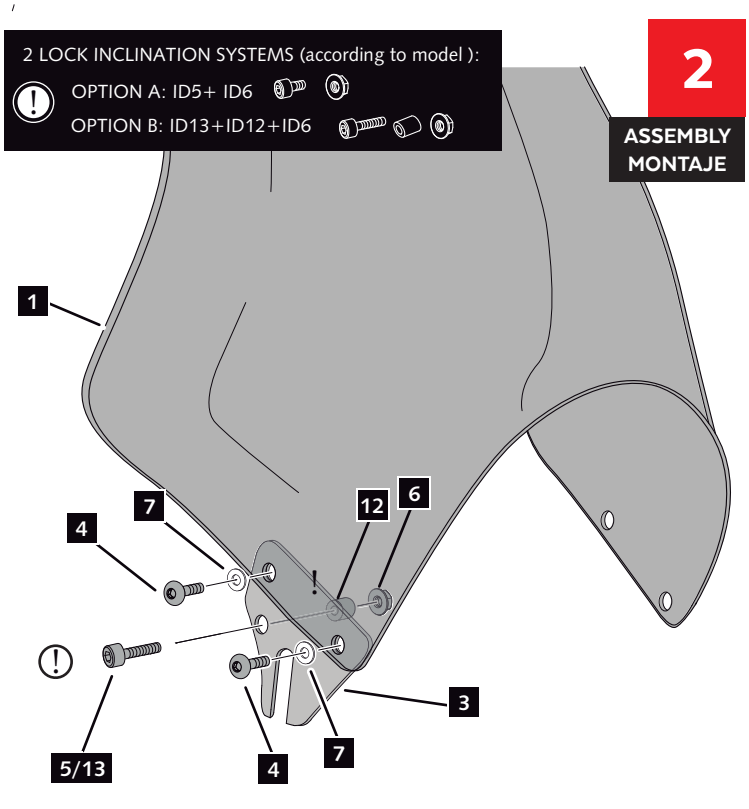

3 ASSEMBLY MONTAJE

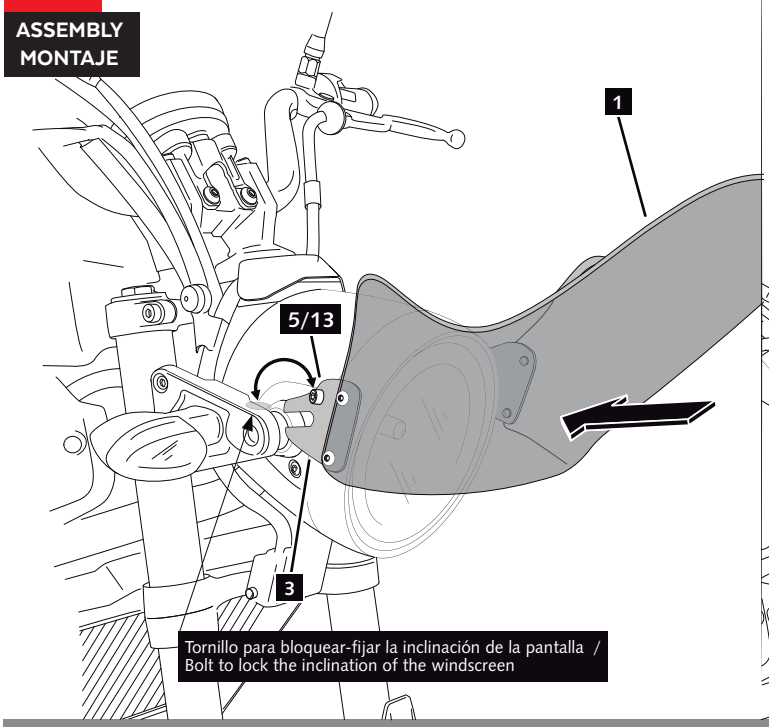
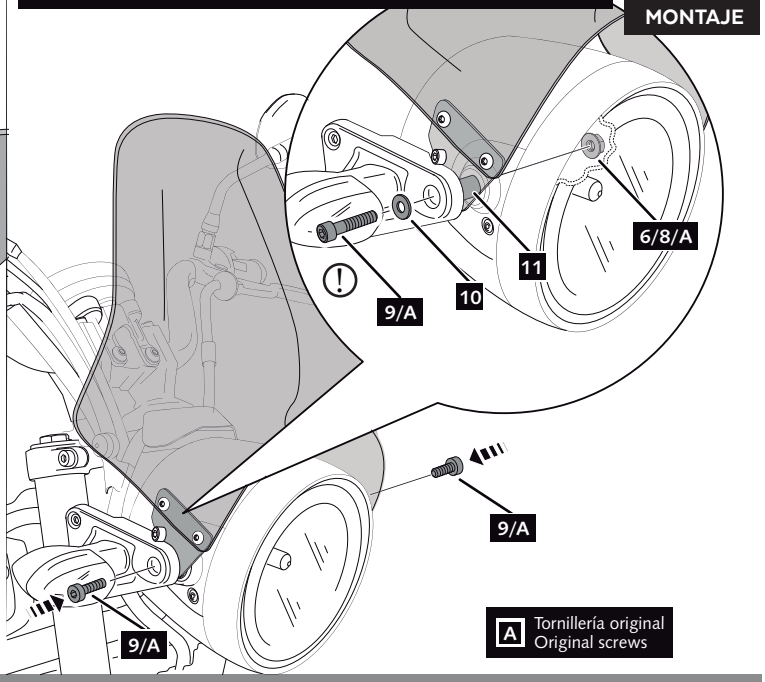
4 ASSEMBLY MONTAJE