SPARE PARTS | RICAMBI







CODE	COMPLETE CONNECTING ROD	SMALL END BEARING	SPECIAL SMALL END BEARING	NUT	GEAR
210.0002 - Piaggio ▲		280.0012 - 5 pcs.	280.0056	323.0010	274.0003
210.0005 - Piaggio ▲		280.0012 - 5 pcs.	280.0056	323.0010	274.0003
210.0006 - Yamaha orizz. ▲	210.0007	280.0017 - 5 pcs.			
210.0008 - Yamaha - Mbk ▲	210.0007	280.0017 - 5 pcs.			
210.0010 - Yamaha orizz.		280.0012 - 5 pcs.	280.0056		
210.0014 - Mimarelli Am6 ▲		280.0019 - 5 pcs.			
210.0016 - Yamaha - Mbk ▲		280.0012 - 5 pcs.	280.0056		
210.0017 - Derbi ▲		280.0019 - 5 pcs.			
210.0018 - Piaggio ▲		280.0012 - 5 pcs.	280.0056	323.0010	274.0003
210.0019 - Yamaha orizz. ▲		280.0012 - 5 pcs.	280.0056	323.0010	
210.0020 - Piaggio	210.0030	280.0012 - 5 pcs.	280.0056	323.0010	274.0003
210.0021 - Piaggio ▲	210.0030		280.0057	323.0010	274.0003
210.0022 - Yamaha orizz.		280.0012 - 5 pcs.	280.0056	323.0010	
210.0023 - Yamaha orizz. ▲			280.0057	323.0010	
210.0025 - Minarelli Am6 ▲		280.0012 - 5 pcs.	280.0056		
210.0027 - Piaggio - Derbi ▲		280.0012 - 5 pcs.	280.0056		
210.0033 - Vespa 125 ET3	210.0035	280.0014		928.310.006	
210.0034 - Vespa 125 ET3		280.0014		928.310.006	
210.0041 - Vespa 200 PE ▲		280.0058			
210.0042 - Vespa 200 PE ▲		280.0058			
210.0043 - Vespa 125 PX ▲		280.0014			
210.0045 - Motore Polini 70 ▲			280.0056		
210.0046 - Motore Polini 100			280.0060		
210.0047 - Piaggio		280.0012 - 5 pcs.	280.0056		
210.0048 - Yamaha Orizz.		280.0017 - 5 pcs.			
210.0048/12 - Yamaha Orizz.		280.0018			
210.0049 - Yamaha Mbk		280.0017 - 5 pcs.			
210.0049/12 - Yamaha Mbk		280.0018			
210.0050 - Motore Polini 70			280.0056		
210.0051 - Vespa 125 ET3	210.0035	280.0014		928.310.006	
210.0052 - Minarelli AM6		280.0012 - 5 pcs.			
210.0053 - Piaggio Derbi 6M		280.0012 - 5 pcs.			
210.0054 - Vespa 50 cono19		280.0012 - 5 pcs.			
210.0055 - Vespa 50 cono20		280.0012 - 5 pcs.			
210.0056 - Vespa 125 ET3 cono19		280.0014			
210.0057 - Vespa 125 ET3 cono20		280.0014			
210.0059 - Peugeot Ludix		280.0063			
210.0062 - Vespa PX 125		280.0014			
210.0063 - Vespa PX 125 corsa60		280.0014			
210.0064 - Vespa PE 200		280.0058			
210.0065 - Vespa PE 200 corsa60		280.0058			
210.0066 - Motore Polini 100 ▲			280.0060		
210.0067 - Motore Polini 70 PRE2			280.0057		
210.0068 - Motore Polini 100 PRE2			280.0060		
210.0069 - Minarelli AM6 corsa 44			280.0057		
210.0070 - Vespa ET3 cono20 corsa54		280.0014			
210.0074 - Piaggio CIAO-SI		280.0019			

▲ : out of stock - *esaurito*



230.0406 Reinforced woodruff keys - *Linguette a disco rinforzate* Vespa 50/125 Primavera ET3

CONNECTING RODS | BIELLE





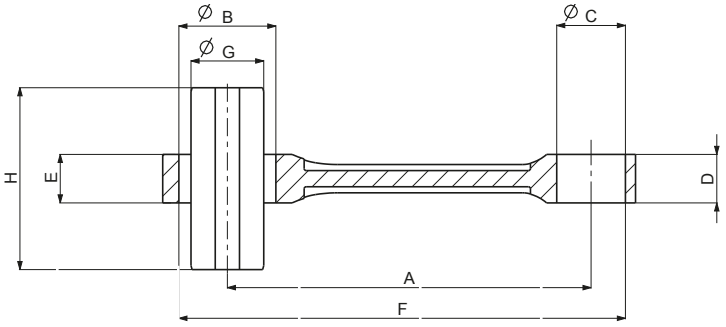

CRANKSHAFT CODE	CONNECTING ROD CODE	APPLICATIONS	A	B	C	D	E	F	G x H
210.0002▲ / 210.0005 ▲		PIAGGIO	80	22	17	11,8	11,8	99,5	16x39,9
210.0006▲/ 210.0008 ▲	210.0007	YAMAHA	80	22	14	11,8	11,8	98	16x36,9
210.0020 / 210.0021 ▲	210.0030 ▲	PIAGGIO	85	24	17	11,8	11,8	105,5	18x40
210.0022 / 210.0023 ▲		YAMAHA	85	24	17	11,8	11,8	105,5	18x37
210.0033 / 210.0051	210.0035	VESPA ET3	97,1	26	19	15	11,6	119,6	20x35,7
210.0034		VESPA ET3	102	26	19	15	12	124,5	20x37
210.0062		VESPA PX	105	28	22	15	13	130	22x39
210.0063		VESPA PX	105	26	19	15	15	127,5	20x39
210.0064		VESPA PE200	110	28	22	15	13	130	22x39
210.0065		VESPA PE200	110	26	22	15	15	134	20x39
210.0067	210.0071	PRE2 70cc	90	24	17	11,8	11,8	110,5	18x44
210.0068	210.0072	PRE2 100cc	100	26	18	15	15	122	20x44
210.0069		MINARELLI AM EVO	95	24	17	11,8	11,8	115,5	18x40,8
210.0070		VESPA EVO	105	26	19	15	12	127,5	20x36,4
143.080.001/2▲/3▲/4▲/5/6▲	143.085.001	MINIMOTO	76	18	13	10	10	91,5	14x32,4
144.080.001 ▲		MINICROSS 2T	80	22	17	11,8	11,8	99,5	16x39,9
144.080.002 ▲		MINICROSS 2T	80	22	17	11,8	11,8	99,5	16x39,9
144.080.003		MINICROSS 2T	80	22	17	11,8	11,8	99,5	16x39,9

▲ : out of stock - *esaurito*

ORIGINAL PIN CAGES | GABBIE SPINOTTO ORIGINAL



Cagiva - Thor 190-200-250

280.0010	d 16	D 20	L 22,5



Piaggio (5 pcs.)

280.0012	d 12	D 17	L 15



Aprilia125 - Vespa 125

280.0014	d 15	D 19	L 20



Yamaha (5 pcs.)

280.0017	d 10	D 14	L 13

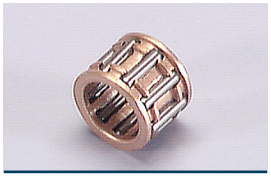

Yamaha - Minarelli Evolution Ø40,2

280.0018	d 12	D 17	L 13



Derbi -Minarelli (5 pcs.)

280.0019	d 12	D 15	L 15



Piaggio

280.0056	d 12	D 17	L 16

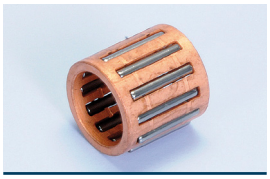

Piaggio

280.0057	d 13	D 17	L 17,3



Vespa P200E

280.0058	d 16	D 20	L 20



Polini engine

280.0060	d 14	D 18	L 17



Peugeot

280.0063	d 12	D 16	L 16



Ape TM

280.0065	d 18	D 23	L 20



Minibike - Piaggio Ciao

143.195.002	d 10	D 13	L 14,5



Thor 303

928.195.003	d 16	D 20	L 12,5



Thor 130

928.195.004	d 14	D 18	L 20