**MOTOPLASTIC, S.A.**
Molí de la sal, 1 - 08403 Granollers (Barcelona) SPAIN
Tel. 34 93 849 06 33 - Fax 34 93 849 09 88
info@puig.tv - info@puigusa.com
**www.puig.tv - www.puigusa.com**

# INSTRUCCIONES DE MONTAJE - MOUNTING INSTRUCTIONS - MONTAGEANLEITUNG

## BASE METÁLICA PARA BAÚL 2328/3108
## METALLIC BASE FOR SUITCASE 2328/3108
## METALLISCHE BASIS FÜR KOFFER 2328/3108

**Ref.: 3506N**



**1**

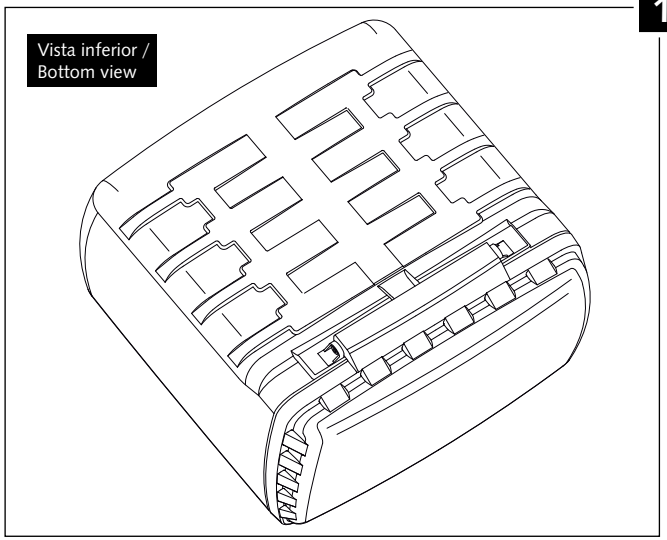


**2**

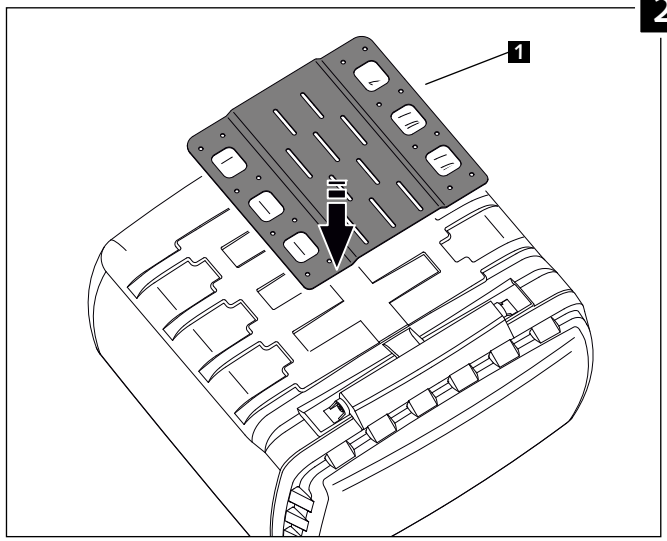


**3**

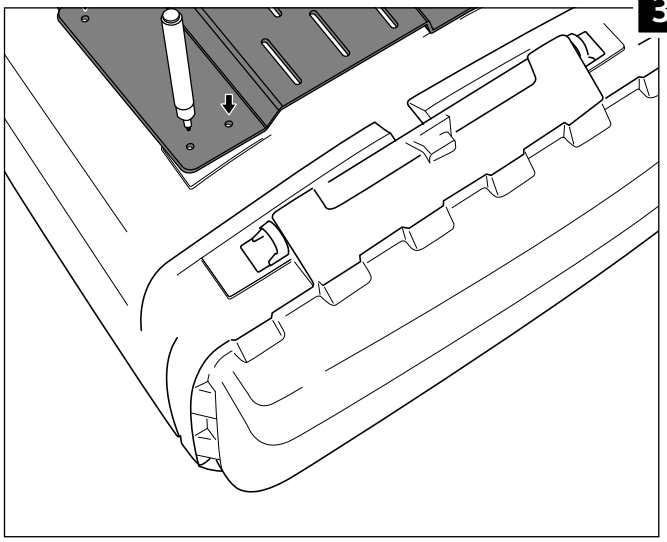

**3**

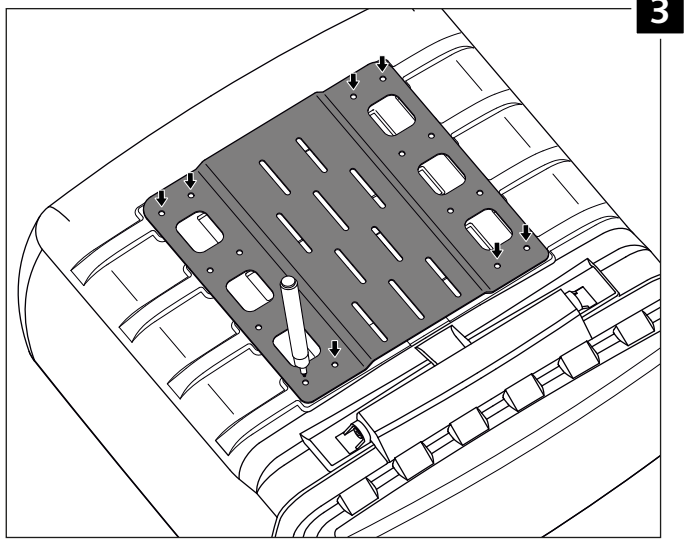

**4**

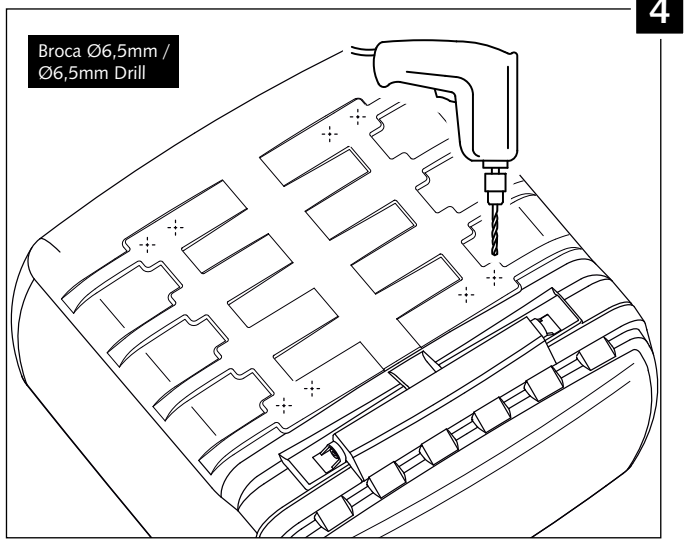

**MOTOPLASTIC, S.A.**
Molí de la sal, 1 - 08403 Granollers (Barcelona) SPAIN
Tel. 34 93 849 06 33 - Fax 34 93 849 09 88
info@puig.tv - info@puigusa.com
**www.puig.tv - www.puigusa.com**

# INSTRUCCIONES DE MONTAJE - MOUNTING INSTRUCTIONS - MONTAGEANLEITUNG

## BASE METÁLICA PARA BAÚL 2328/3108
## METALLIC BASE FOR SUITCASE 2328/3108
## METALLISCHE BASIS FÜR KOFFER 2328/3108

**Ref.: 3506N**

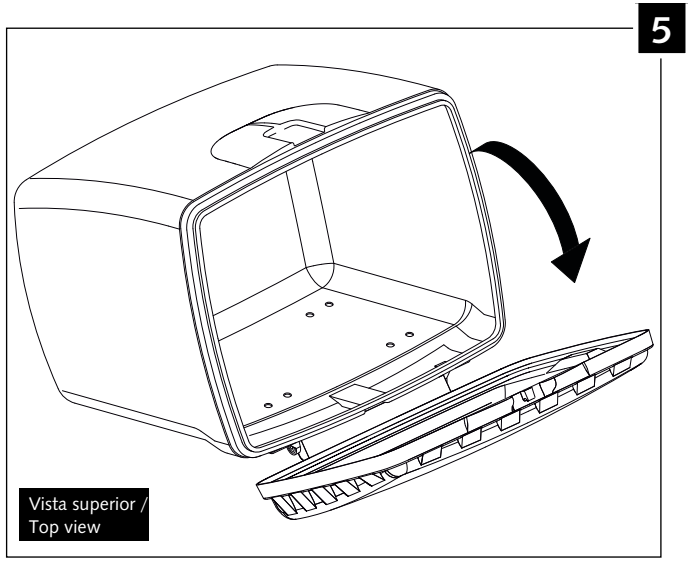


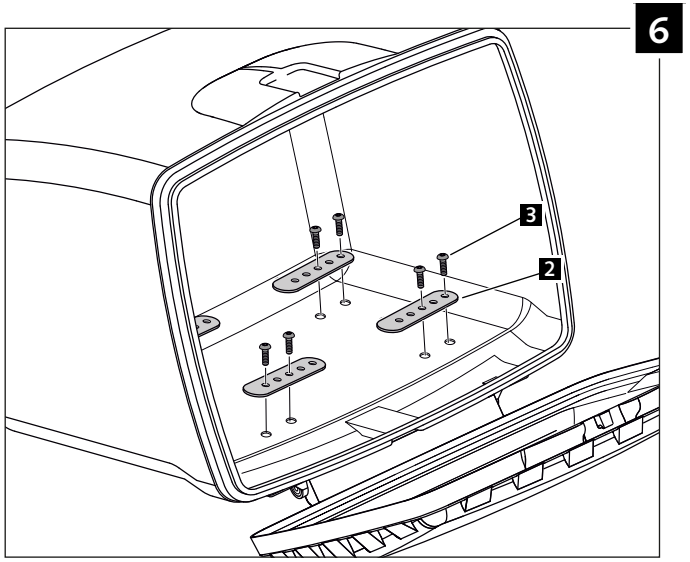


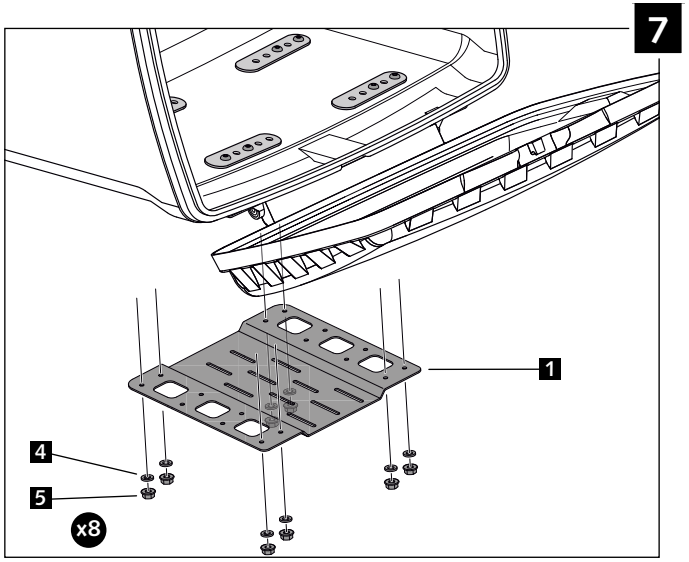


**INSTRUCCIONES DE MONTAJE**
Si usted no es mecánico, por favor contacte con un un taller especializado. MOTOPLASTIC declina toda responsabilidad por los daños causados por un incorrecto montaje del producto.

**MOUNTING INSTRUCTIONS**
If you are not mechanical, please contact a specialist workshop. MOTOPLASTIC no responsibility for damage caused by incorrect assembly of the product.

**MONTAGEANLEITUNG**
Wenden Sie sich bitte an Ihre Werkstatt. MOTOPLASTIC keine Haftung für Schäden, die durch unsachgemäße Montage des Produktes verursacht

| ID. | DESCRIPCIÓN | DESCRIPTION | BEZEICHNUNG | QTY. |
|---|---|---|---|---|
| 1 | Parrilla | Rack | Träger | 1 |
| 2 | Pletinas (Suministradas con el baúl) | Plates (Supplied with the suitcase) | Platinen (Wird mit dem Koffer) | 4 |
| 3 | Tornillo Allen M6x20 DIN1001 | M6x20 DIN1001 screw | M6x20 DIN1001 Schraube | 8 |
| 4 | Arandela M6 DIN125/A | M6 DIN125/A washer | M6 DIN125/A Unterlegscheibe | 8 |
| 5 | Tuerca M6 DIN6923 | M6 DIN6923 nut | M6 DIN6923 Schraubenmutter | 8 |

*Created by:www.rrdisseny.cat*