- ACCENSIONE PUCH MAXI
- PUCH MAXI IGNITION
- ALLUMAGE PUCH MAXI

- ITA - **FOTO 1 -** Montare lo statore sulla piastra e fissarla al carter con le 2 viti M6 a 10 N m.
FOTO 2 - Posizionare il supporto statore a centro asola e chiudere con le viti M4 a 0,6 N m. In questa posizione con l'albero originale, l'anticipo si trova nella posizione originale.
FOTO 3 - Montare il volano sull'albero motore facendo attenzione alla chiavetta e chiudere con il dado M10 a 45 N m (si consiglia la sostituzione della chiavetta se usurata).
FOTO 4 - Verificare i collegamenti statore-bobina-regolatore come nella foto.
FOTO 5 - Posizionare i cavi fari e spegnimento come nella foto.
Verificare con pistola stroboscopica il corretto anticipo: 25° ± 1 a 3000 RPM.
L'accensione Polini è del tipo analogico variabile e produce corrente a 12V; è quindi indispensabile sostituire le lampadine da 6V con lampadine da 12V.
L'estrattore volano cambia rispetto all'originale. M22x1 codice Polini 143.659.001.

- ENG - PHOTO 1 - Install the stator on the plate and fix it to the crankcase with the 2 M6 screws at 10 Nm.
PHOTO 2 - Place the stator holder in the center of the eyelet and tighten with the M4 screws at 0.6 Nm.
In this position, with the original crankshaft, the advance is in the original position.
PHOTO 3 - Install the flywheel on the crankshaft paying attention to the little key and close with the M10 nut at 45 Nm (we recommend replacing the key, if worn).
PHOTO 4 - Check the stator-coil-regulator connections as in the picture.
PHOTO 5 - Place the headlight and switch off cables as in the picture.
Check with the strobe gun the correct advance: 25° ± 1 at 3000 RPM.
The Polini ignition is a variable analog type one and produces 12V current; it is therefore essential to replace the 6V bulbs with 12V bulbs.
The flywheel extractor is different from the original. M22x1 Polini reference 143.659.001.

- FRA - PHOTO 1 - Assembler le stator sur la patte et la fixer au carter avec les 2 vis M6 à 10 N.m.
PHOTO 2 - Positionner le support stator au centre de la boutonnière et serrer par les vis M4 à 0,6 N.m.
Dans cette position, avec le vilebrequin d'origine, l'avance se trouve dans la position d'origine.
PHOTO 3 - Assembler le volant sur le vilebrequin, en faisant attention à la petite clé et serrer à l'aide d'un écrou M10 à 45 N.m. (on conseille le remplacement de la petite clé, si usurée).
PHOTO 4 - Vérifier les connexions stator-bobine-régulateur selon la photo.
PHOTO 5 - Positionner les câbles lumières et éteignement selon la photo.
Vérifier par un pistolet stroboscope l'avance correct : 25° ± 1 à 3000 RPM.
L'allumage Polini est de type analogique variable et produit courante à 12V. Il est donc indispensable de remplacer les lampes de 6V par des lampes de 12V.
L'extracteur volant change par rapport à celui d'origine. M22x1 référence Polini 143.659.001.

1

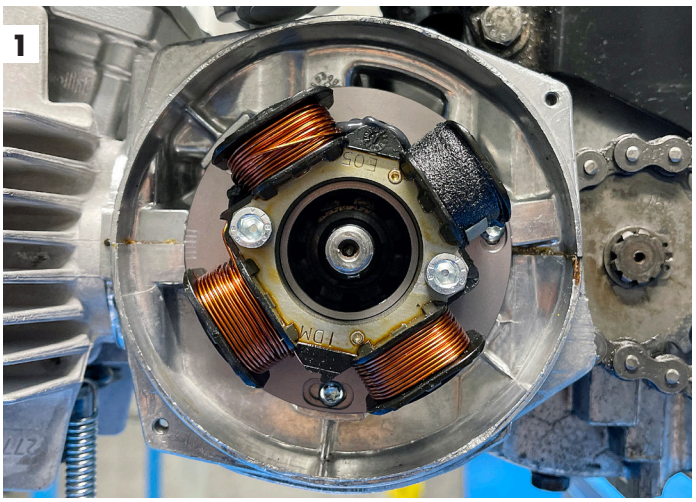

2

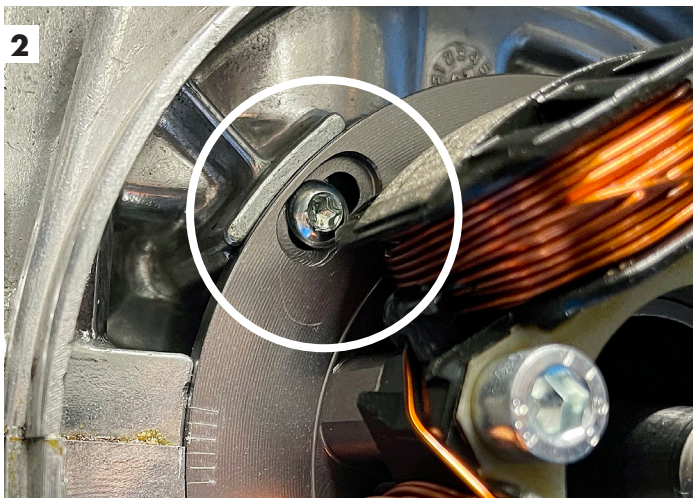

3

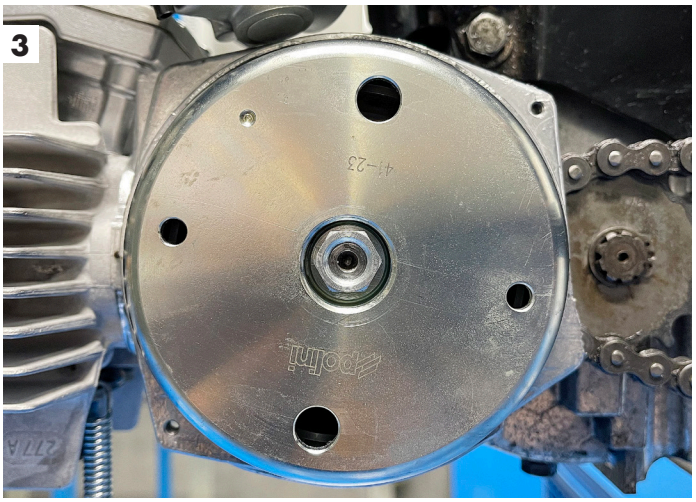

4

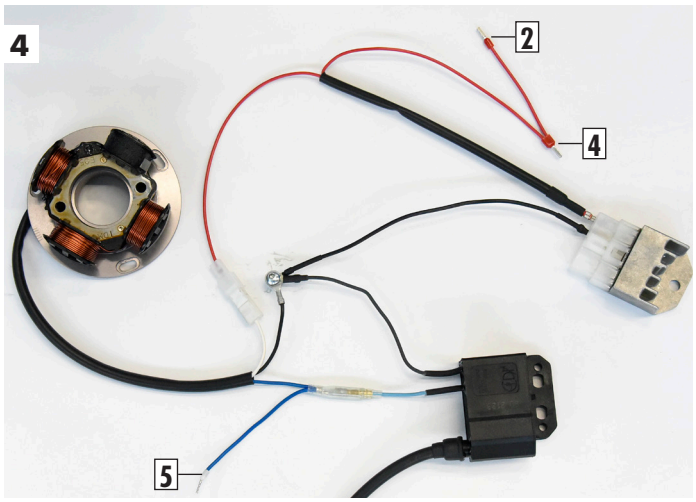

5

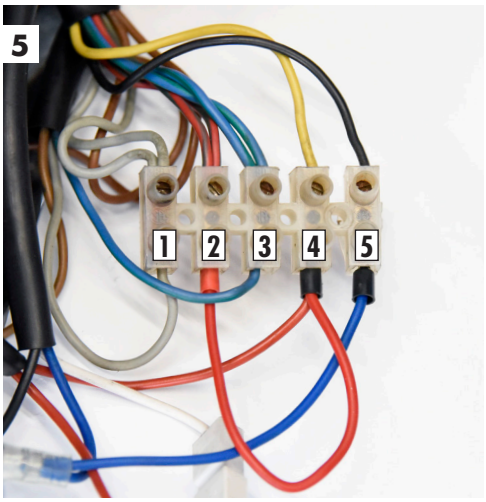

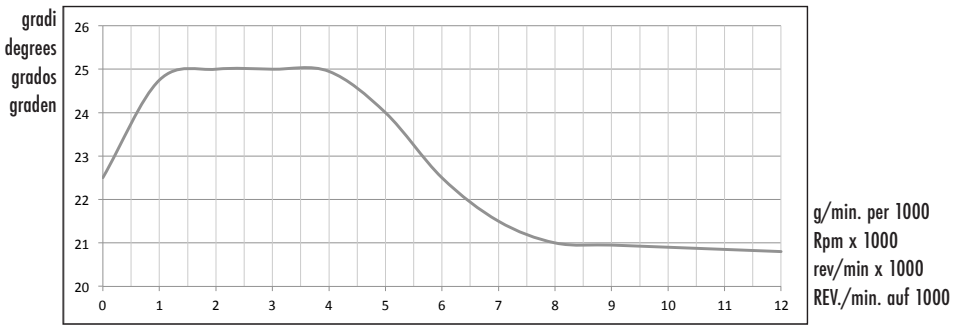

- CURVA DI ANTICIPO ACCENSIONE
- IGNITION ADVANCE CURVE
- CURVA DE AVANCE
- FRÜHZÜNDUNGSKURVE